Пошаговая схема установки Т-болта с пружиной на страт-профиль

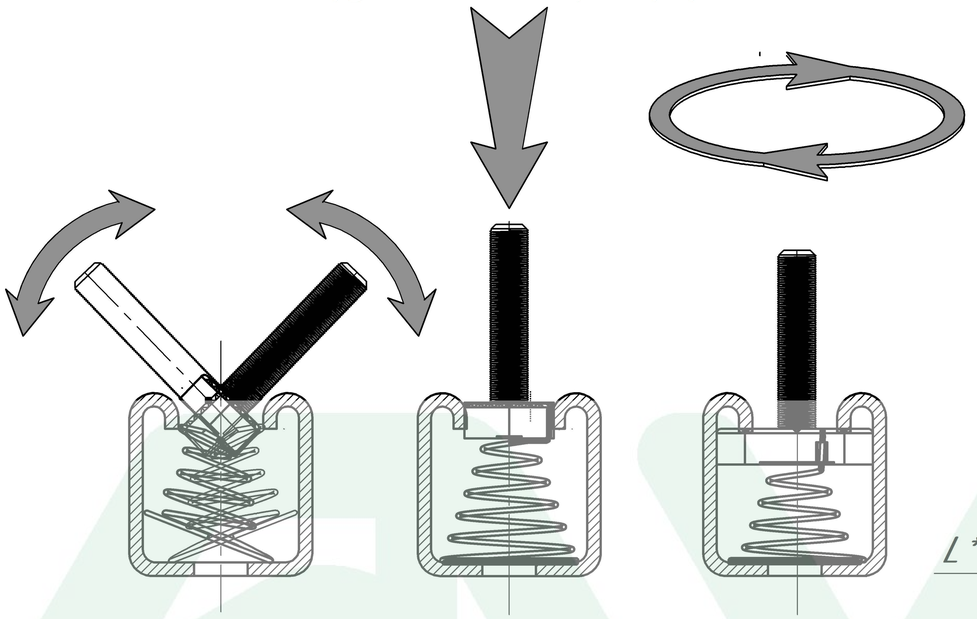

Вид Б (2 : 1)
(гайка с фланцем стопорным)

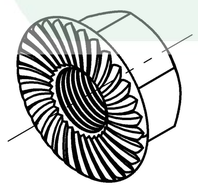

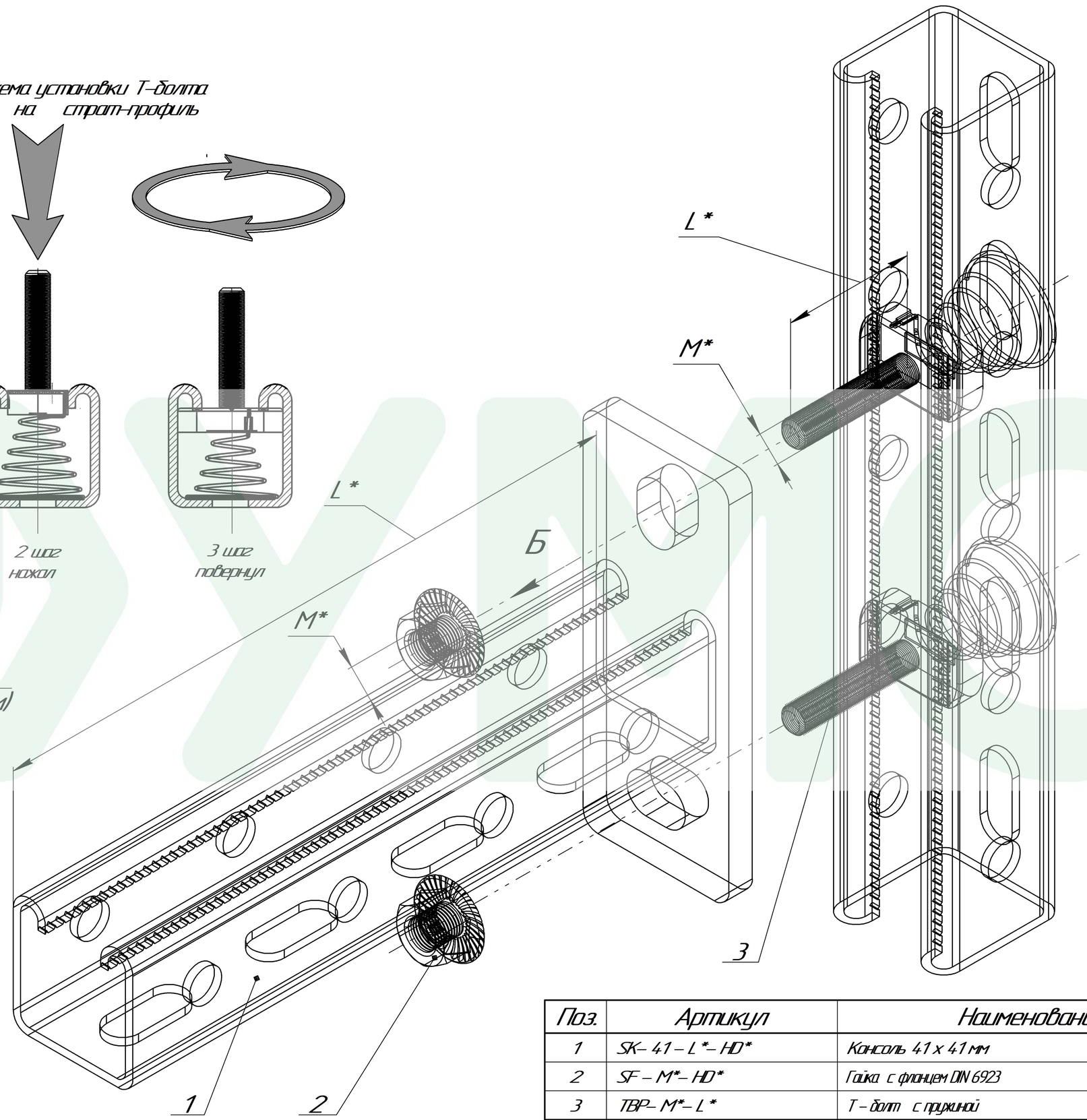

Поз.	Артикул	Наименование	Кол-во, шт
1	SK-41-L*-HD*	Консоль 41 x 41 мм	1
2	SF-M*-HD*	Гайка с фланцем DIN 6923	2
3	TBP-M*-L*	Т-болт с пружиной	2

Изм.	Лист	№ докум.	Подп.	Дата	SK-41 Крепление к страту. Вариант № 4 Лист 2	Лист
		УМС				

Копировал Формат А3

Подп. и дата | Инв. № дубл. | Взам. инв. № | Подп. и дата | Инв. № подл.